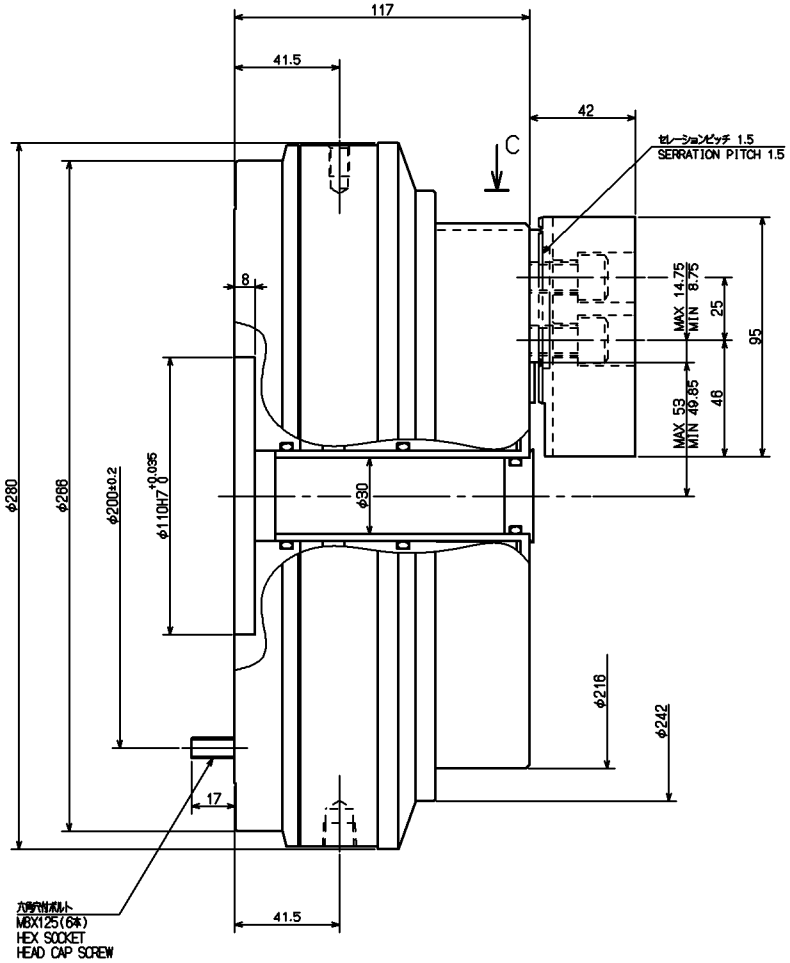


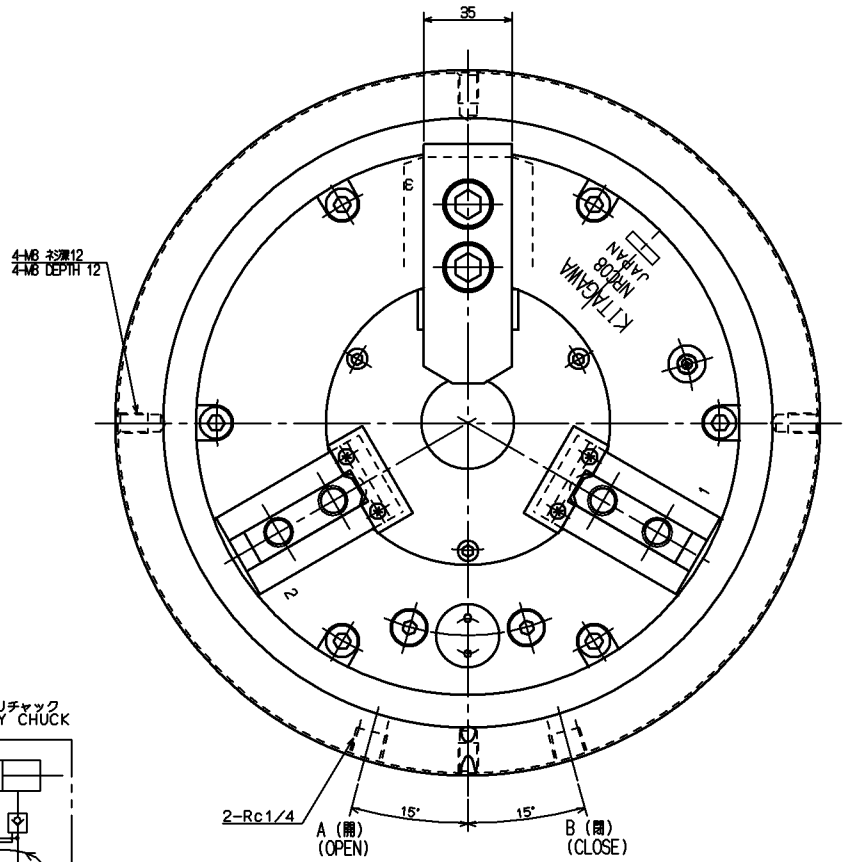


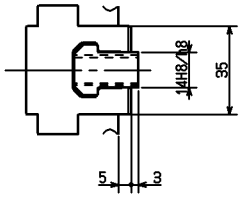


Cより見る
VIEW FROM C

| 仕様 SPECIFICATION | | |
|---|---|---|
| プランジャストローク Plunger stroke | | 15 mm |
| ジョーストローク Jaw stroke | | 6.3mm |
| 静的把握力 (エアー 0.6MPa(6.0Kgf/cm²)) Static gripping force(AIR 0.6MPa) | | 33 kN |
| 最高使用エア圧力 MAX Permissible air press | | 0.7MPa (7.0Kgf/cm²) |
| 質量(標準ソフトジョー付) Mass(with standard soft jaw) | | 27.7 Kg |
| 使用最高回転速度 MAX Permissible speed | | 60 min⁻¹ |
| 把握径 Gripping diameter | 最大 Max. | 210 mm |
| | 最小 Min. | 28 mm |
| 回転抵抗トルク MAX Rotation resistance torque | | 10 Nm |

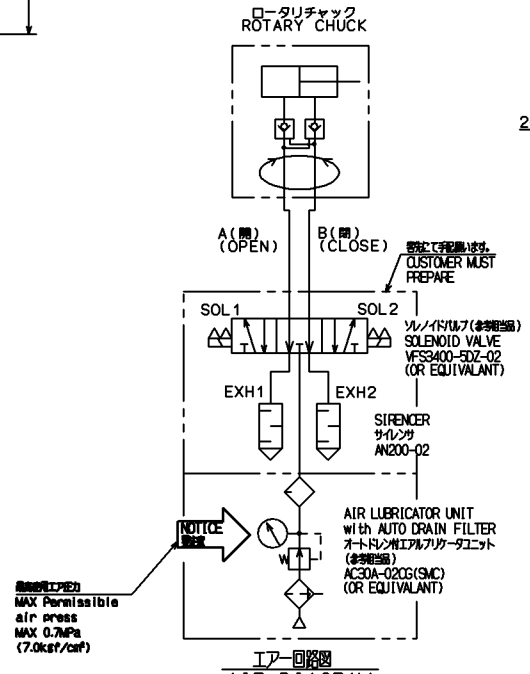


エアー回路図
AIR DIAGRAM

| | | | | | | | |
|---|---|---|---|---|---|---|---|
| CAREER | | | SCALE 2:3 | TYPE | NRC08 | WEIGHT | kg |
| | | | | NAME | ROTARY CHUCK 8 | | |
| MANAGER | CHIEF | DRAWN BY | 3RD ANGLE | | NRC08 ガイケイ OUTSIDE VIEW | | |
| KITAGAWA IRON WORKS CO.,LTD. | | DATE | | DRW NO. | 61P 24 2641 | | 4 |